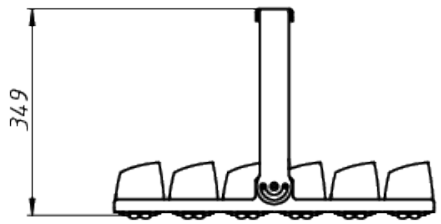

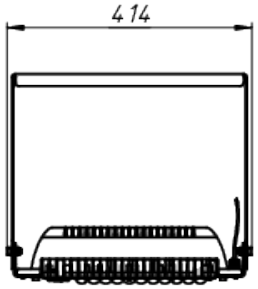

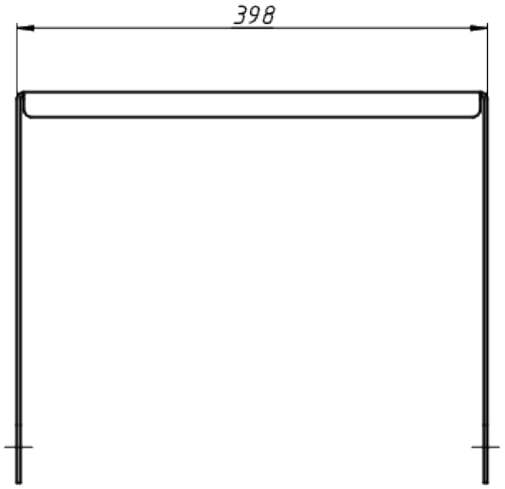

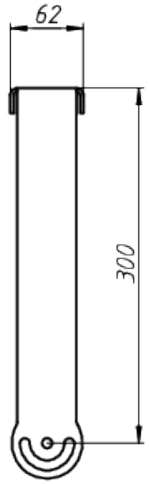

A

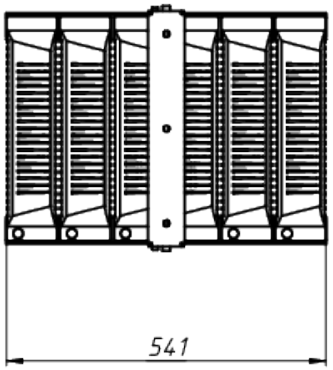

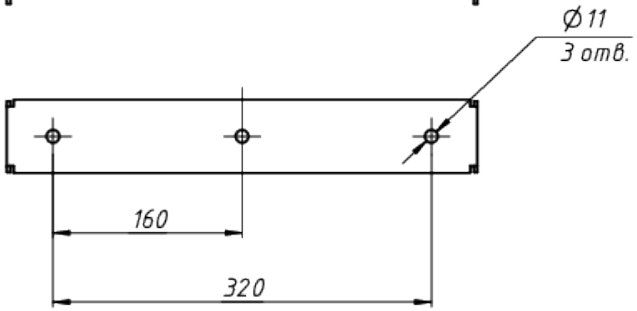

ЛАДЗАВОД
СВЕТОТЕХНИКИ

*Документ сгенерирован автоматически. Дата генерации: 24-04-2024

Изм.	Лист	№ докум.	Подп.	Дата	LAD LED R500-6-W-6-400L	Лист 1